ENG. NO SD-50147-8*00

EDP NO.

:MM DIMENSIONS IN METRIC DO NOT SCALE DRAWING

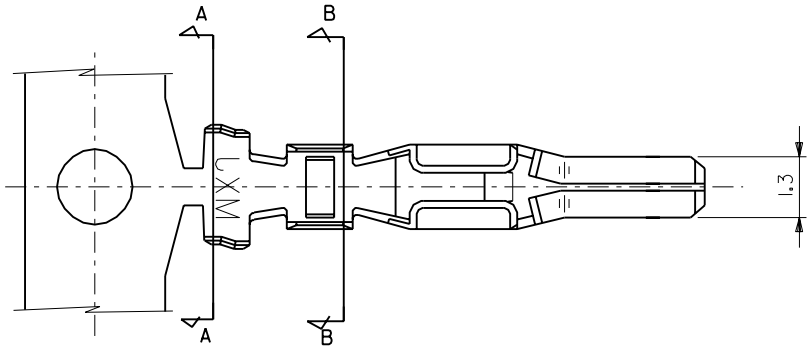

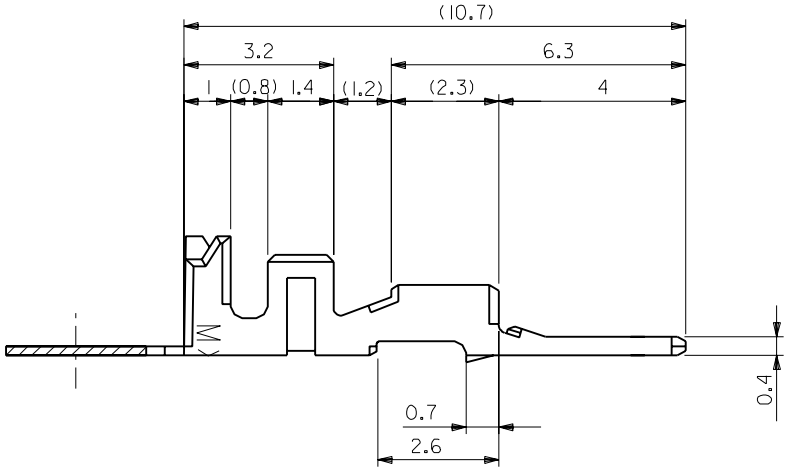

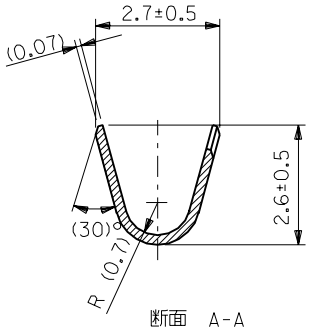

断面 A-A
SECT. A-A

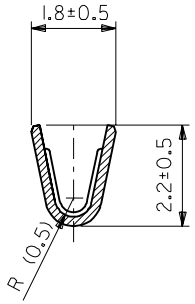

断面 B-B
SECT. B-B

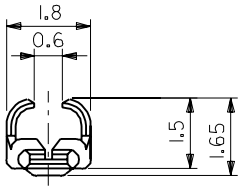

注記
NOTES

1. 適合ハウジング アッセンブリ；52266-**1*
   APPLICABLE HS'G ASS'Y；52266-**1*
2. 嵌合相手；50148-8*00
   MATES WITH；50148-8*00

50147-8100	バラ状 LOOSE
50147-8000	連鎖状 CHAIN
製品番号 ENG.No.	端子形状 FORM

角度 ANGLE	±3°				
30以上 OVER	±0.3	A	変更 REVISED (J20708)	m.S	'92/8/6
10以上 30未満 OVER UNDER	±0.25	O	新規作成 PROPOSED (J10601)	m.S	'91/8/20
10未満 UNDER	±0.2	記号 LTR	変更内容 REVISION RECORD	DR. CHK.	日付 DATE
一般公差 GENERAL TOLERANCES		REVISE ONLY ON CAD SYSTEM			

材料
MATERIAL
リン青銅, 錫メッキ (t=0.2)
PHOSPHOR BRONZE TIN PLATING (t=0.2)

仕上げ
FINISH

適用電線範囲 WIRE RANGE AVSS-0.3 AVSS-0.5 CAVS-0.3 CAVS-0.5

被覆外径 INS. RANGE ∅ 1.4-1.7

DRAWN BY '91/7/17 M.SANO
CHK'D BY '92/8/6 M.SAKANO
APP'D BY '92/8/6 M.ENOMOTO
尺度 SCALE 10-1

molex MOLEX-JAPAN CO.,LTD. 日本モレックス株式会社

EDP. NO.

ENG. NO. SD-50147-8*00 REV A

TITLE 名称
2.5 MINI SPLASH PROOF CONN. CRIMP PIN.

50147.S03 A

THIS DRAWING CONTAINS INFORMATION THAT IS PROPRIETARY TO MOLEX(JAPAN) AND SHOULD NOT BE USED WITHOUT WRITTEN PERMISSION
本図面は日本モレックス（株）の所有する情報を含むもので当社の許可なく複製を禁止する。

MXJ-8